Monitor LCD TFT de 19 / 17 pulg.

- Admite hasta una resolución de 1280 x 1024
- Relación de alto contraste 1000:1
- 5 ms de tiempo de respuesta rápida
- 120Hz Motion Technology

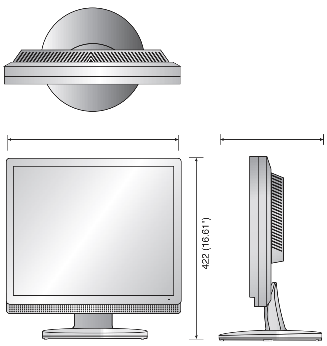

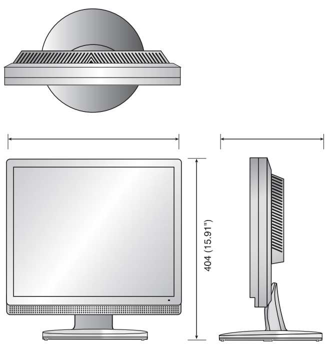

Eléctrico